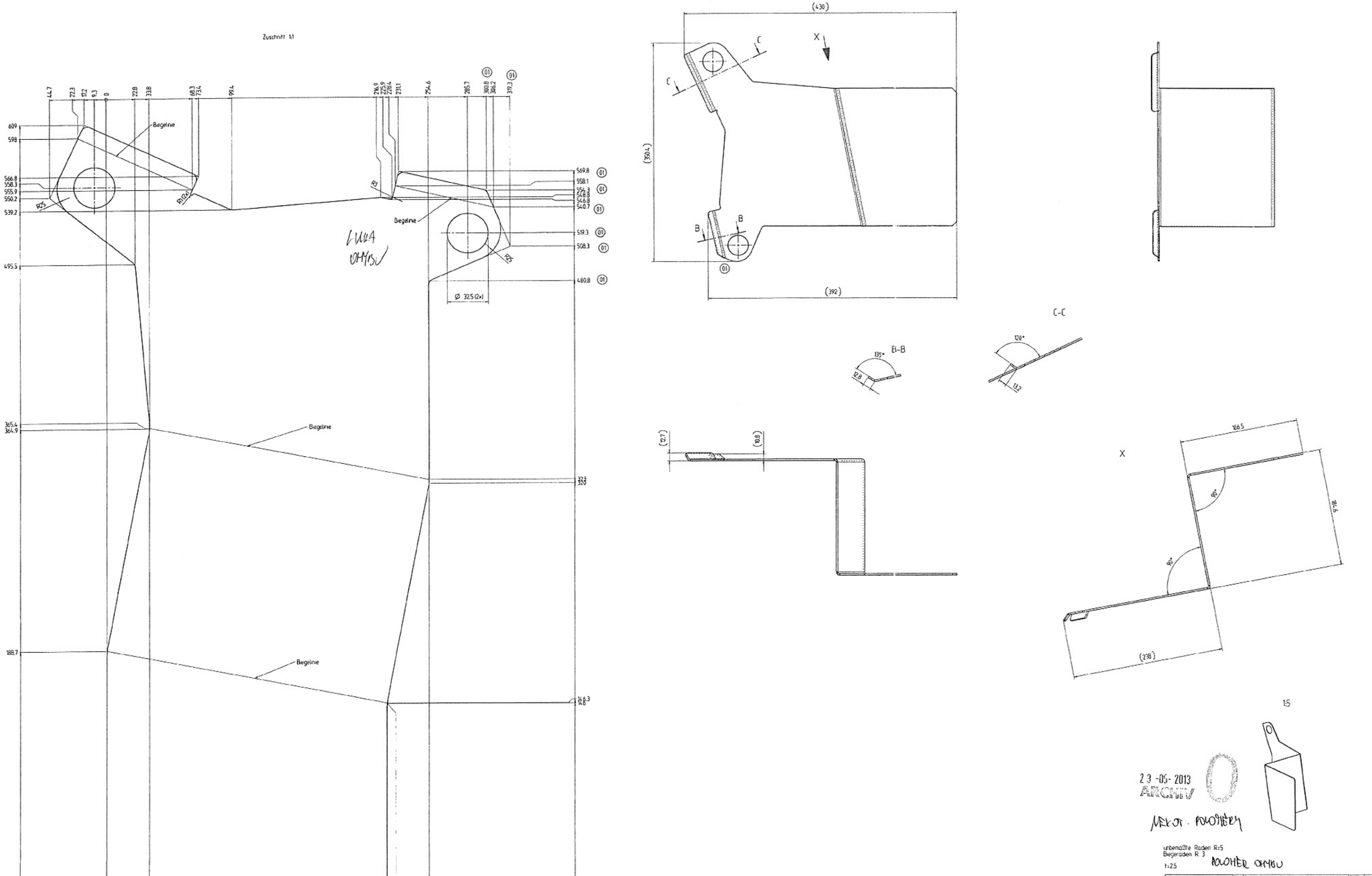

23-05-2013
ARCHIV

MEKOT · POLOTOVARY

unbemaßte Radien R=5
Biegeradien R 3
t=2.5

ADLOHER OHYBU

Toleranzen für Zuschnitt nach DIN 6930 Teil 2 Genauigkeitsgrad m	
Konturlängen WN 10535	
außen	1780 mm
innen	204 mm

Anlieferungszustand	
entzundert Reinheitsgrad SA 2 1/2 nach ISO 8501-1	–
gratfrei nach WN 11190	X
Anschmelzungen laut positiver Übertung nach WN 10572 zulässig	–
ölfrei / fettfrei	X
geölt	–
geölt zulässig	–
wahlweisen Anlieferungszustand mit X kennzeichnen	

Projektionsmethode

Allgemeintoleranz (AT) in mm
Form und Lage ISO 1101

Status von Anfrage in Serie geändert; Zuschnitt geändert. 15197

Werkstoff: DD11 | Gewicht in kg: 2.6

Datum 21.4.2013

Benennung: **Behälterwand**
erhöhte Bodenfreiheit

SERIE
Maßstab 1:2, 1:1
Blatt 1 von 1

NUR ZU [redacted] RMATION

3874220119

Ersatz für: 38742201[illegible]
Arbeit 3874220119a001 A0